Tieftöner 26 WA 550/4

A S E
Acoustic Systems Engineering

Technische Daten	26 WA 550/4	
Frequenzbereich	[Hz]	20 - 1000
Nennimpedanz, Zn	[Ohm]	4.00
Kennschalldruck, SPL (1W,1m)	[dB]	83.5
Nennbelastbarkeit, Pn (IEC 268-5)	[W]	150
Max. Belastbarkeit (Kurzzeit)*	[W]	600
Max. Belastbarkeit (Langzeit)*	[W]	350
Effektive Membranfläche, Sd	[cm²]	346.00
Schwingspulendurchmesser	[mm]	50.00
Schwingspulenhöhe	[mm]	31.20
Luftspalthöhe	[mm]	8.00
Lineare Auslenkung (max.(+/-))	[mm]	11.60
Mechan. Auslenkung (max.(+/-))	[mm]	15.00
Kraftfaktor, BxL	[Tm]	12.20
Schwingspulenwiderstand, Re	[Ohm]	3.50
Schwingspuleninduktivität, Le	[mH]	1.43
Resonanzfrequenz, Fs	[Hz]	18.5
Äquivalentvolumen, Vas	[dm³]	80
Mechanische Güte, Qms	[1]	3.37
Elektrische Güte, Qes	[1]	0.42
Freiluft-Gesamtgüte, Qts	[1]	0.37
Aufhängungsnachgiebigkeit, Cms	[mm/N]	0.574
Bewegte Masse, Md	[g]	129.00
Mechanischer Widerstand, Rms	[Ns/m]	4.450
Mechanische Abmessungen		
Korbaußenmaß	[mm]	271 (+0,5/-0,2)
Ausbruchmaß	[mm]	232
Höhe	[mm]	107.0
Korbstärke	[mm]	5,2 (+0,3/-0,2)
Magnetdurchmesser	[mm]	124.5
Lochkreisradius	[mm]	R 129
Befestigungsbohrung (Durchm.)	[mm]	5,2 (x6)
Senkung der Bef. bohrungen	[mm]	R 4,5

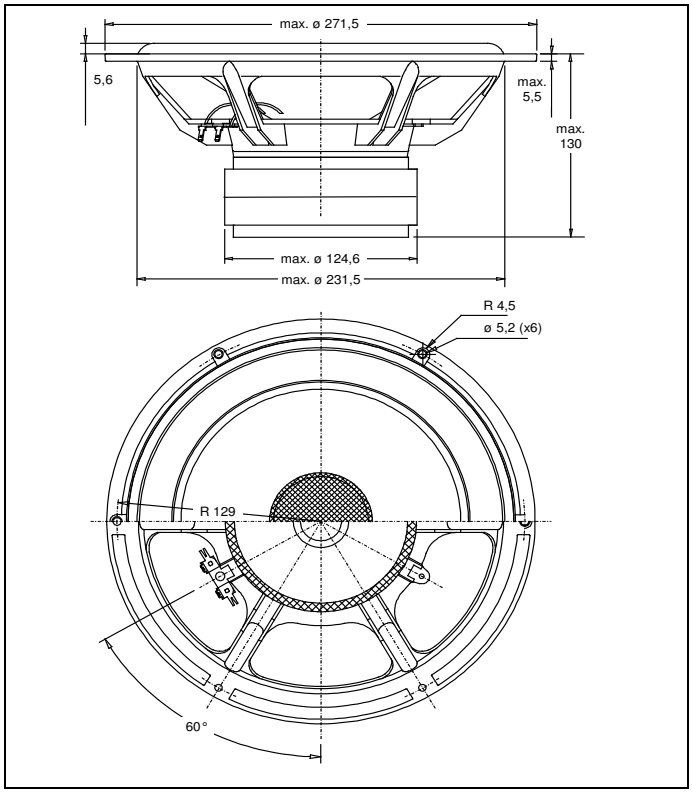

* Belastbarkeitsangaben nach IEC 268-5

Eigenschaften:

- 26 cm Tieftonlautsprecher mit sehr steifer, Nawi-Aluminium-membran
- 4-Lagen-Schwingspule mit 31,2 mm Wickelhöhe
- Große Hubreserve (großer mechanischer Hub)
- doppelt ventiliertes Magnetsystem.

Einsatzbereiche

Idealer Tieftontreiber. Geeignet für Baßreflexgehäuse oder geschlosssene Volumina (z.B. als Subwoofer, aktiv entzerrt)

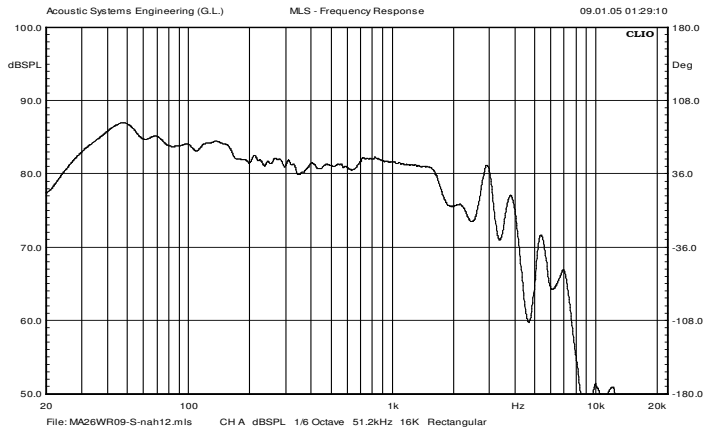

Schalldruckfrequenzgang, Nahfeld, Uin = 2,83V

Lautsprecher in Box 90 Liter Meßsystem: Clio

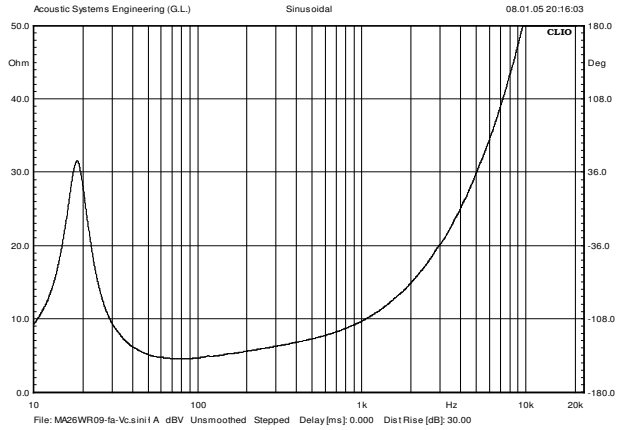

Impedanzfrequenzgang, Konstantspannungsmethode U = 2.0 V

Lautsprecher "free air" Meßsystem: Clio

Technische Änderungen vorbehalten