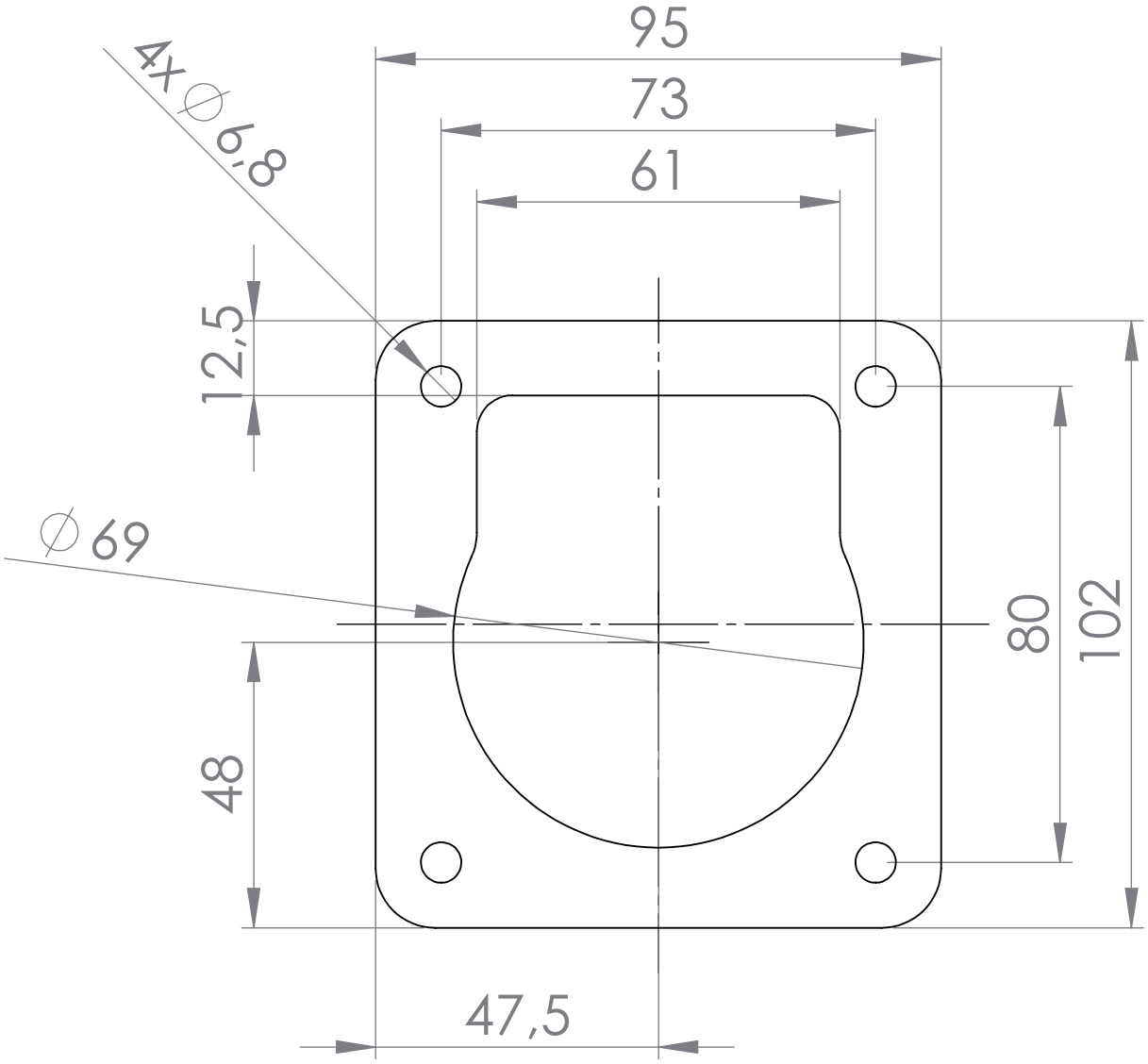
95
73
61
4x ∅ 6,8
12,5
∅ 69
80
102
48
47,5