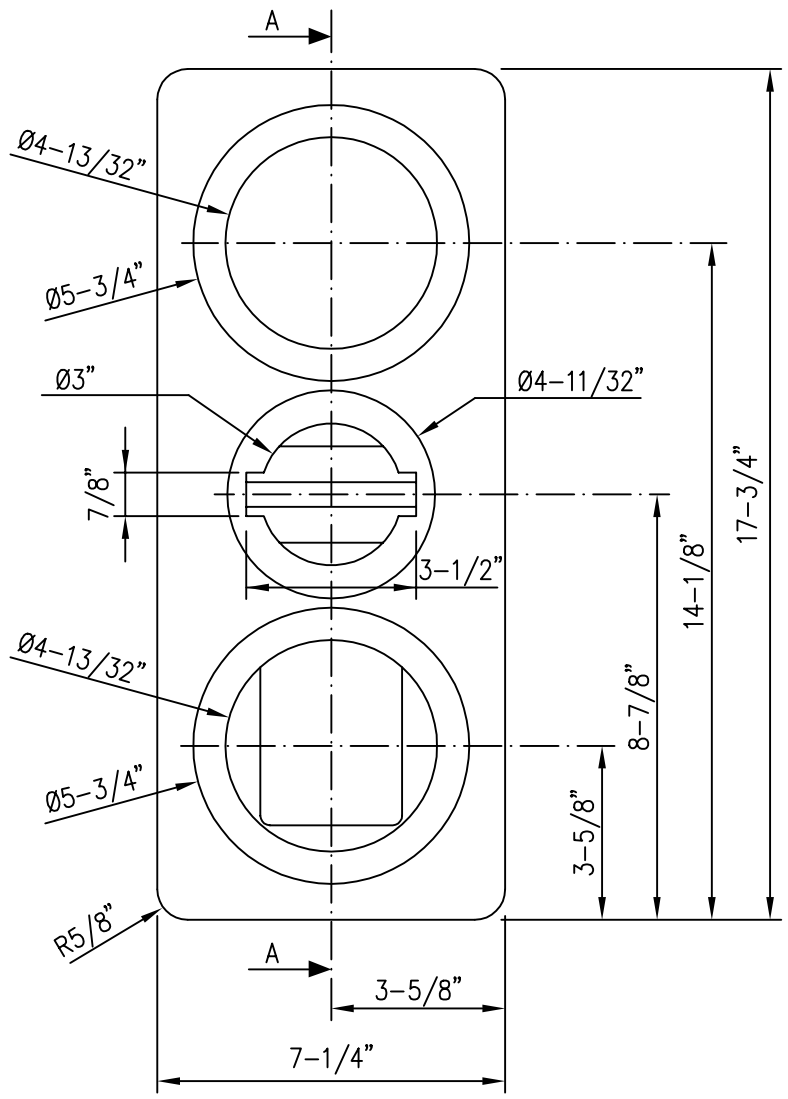

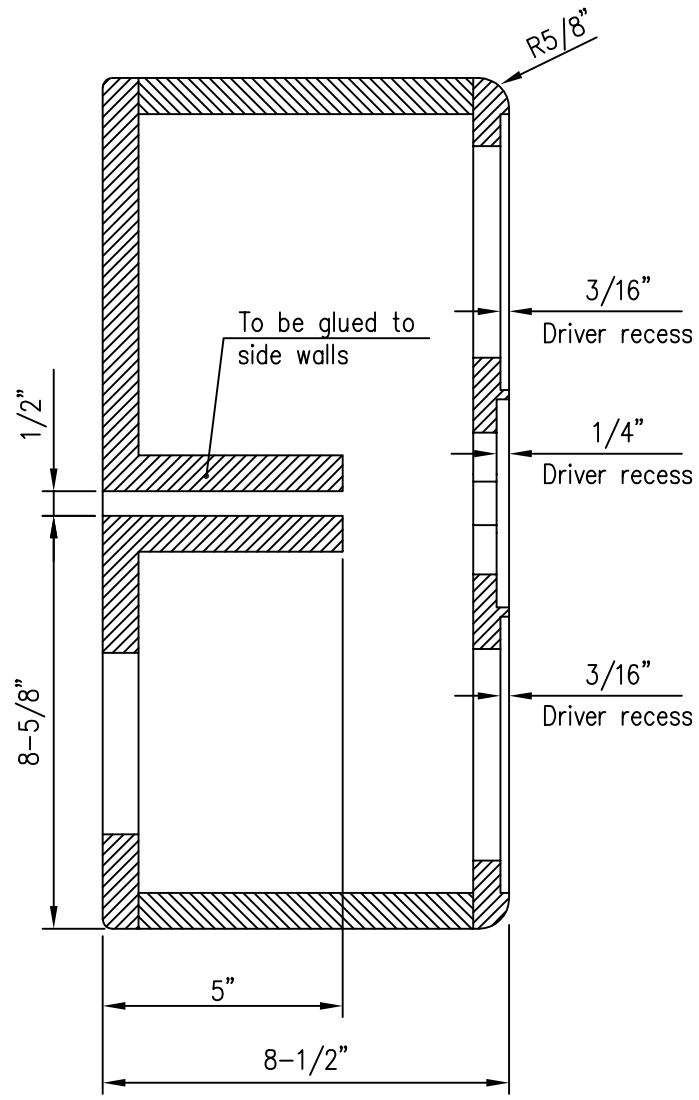

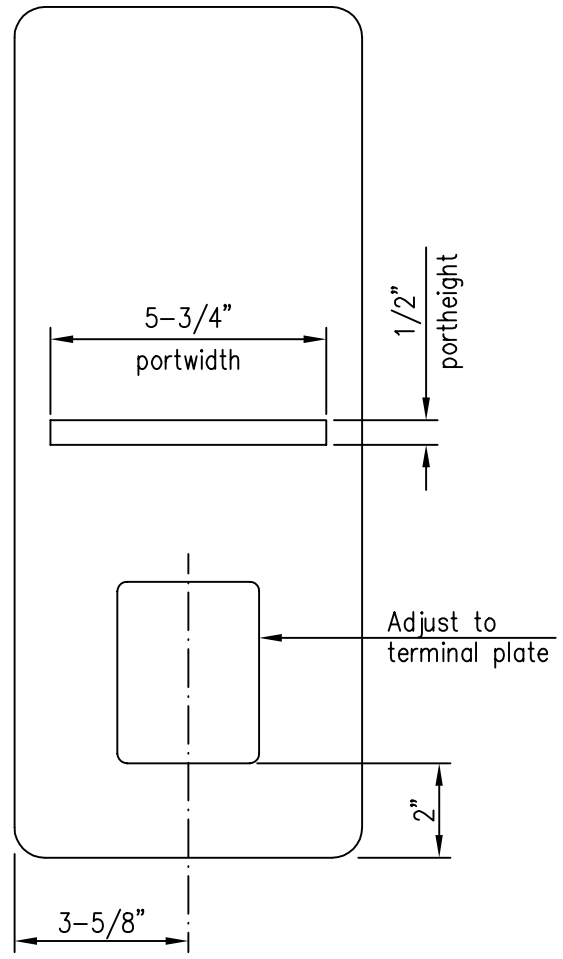

MATERIALE: 3/4" MDF

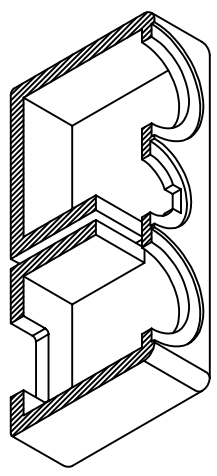

Sign.					
Dato					
Antall	Benevnelse	Nr.	Tegn.nr.	Matr.	Bemerkning

Endringer	Dato	Sign.
Tegnet	05.10.2001	T.J.
Kontrollert		
Godkjent		

seas FABRIKKER A.S.

Målestokk 1:4

CABINET
FROY Mk3

K00215

Erstatning for:

Erstattet av:

Ant.

Bok-Stav